MF400 Datenblatt

DRUCKREGLER FÜR MITTLEREN DURCHFLUSS

Gas | Flüssig | Membran | Kolben | Selbst-entlüftend | Nicht entlüftend | Max. Eingangsdruck: 400 bar | Max Ausgangsdruck: 10 bar | Cv 2.0

Der MF400 IM ÜBERBLICK...

Der MF400 ist ein vielseitiger, membrangesteuerter Druckregler ohne Entlüftung für Flüssigkeits- und Gasanwendungen. Die Flüssigkeitsversion verfügt über einen PEEK™-Sitz, während die Gasvariante mit einer PCTFE-Dichtung ausgestattet ist.

Der MF400 besitzt serienmäßig ein balanciertes Hauptventil für Eingangsdruck bis zu 400 bar. Alternativ ist eine nicht balancierte Variante für Anwendungen bis maximal 50 bar erhältlich.

Das Gehäuse des Reglers sowie alle medienberührten Komponenten werden präzise aus 316er Edelstahl gefertigt, sofern nicht anders angegeben.

STANDARDWERKSTOFFE

KOMPONENTE	MATERIALIEN
Gehäuse und Federhaube	ASTM A479 316/316L Edelstahl (UNS S31600/S31603)
Ventilstift	ASTM A479 316/316L Edelstahl (UNS S31600/S31603)
Weichsitz	PEEK™ (450G)
Ventilfeder	PCTFE (Kel-F)
Ventilfeder	Inconel® X750 (UNS N07750)
Membran	NBR N70 (Nitril Buna N)
	FKM/FPM (Viton)
Handrad	Nylon
O-Ringe	NBR N70 (Nitril Buna N)
	FKM/FPM (Viton)
Stellfeder	ASTM A240 301 Edelstahl (UNS S30100)

SPEZIFIKATION

Max. Eingangsdruck:	Balanciert	Nicht balanciert
PEEK™	400 bar	50 bar
PCTFE	400 bar	50 bar

Hinweis: Die Nennleistung des Reglers kann durch Anschlusstyp, Cv-Wert und/oder Sitzmaterial begrenzt sein. Bei speziellen Anforderungen bezüglich Druck oder Temperatur wenden Sie sich bitte an unser Büro.

Ausgangsdruckbereiche	Bis zu 10 bar
Prüfdruck	150% des max. Arbeitsdrucks
Sitz Leckrate	Gemäß ANSI/FCI 70-3
Gewicht	5,8 kg

MERKMALE UND VORTEILE

1 OPTIONALE ANSCHLUSSARTEN

Gewinde- und Flanschanschluss.

2 BALANCIERTES VENTIL DESIGN

Präzise Steuerung über den gesamten Druckbereich.

3 MEMBRAN STEUERELEMENT

Hohe Empfindlichkeit für exakte Druckregelung.

4 HOHER DURCHFLUSS-KOEFFIZIENT

Cv 2.0 für erhöhte Durchflussleistung.

Verfügbarkeit und technische Daten der Produkte können jederzeit ohne Vorankündigung geändert werden. Bitte wenden Sie sich für aktuelle Informationen oder Serviceanfragen an Ihren Händler vor Ort oder direkt an das Werk. Pressure Tech Ltd unterstützt Sie gerne bei Produktempfehlungen – die Verantwortung, das passende Produkt für Ihre individuellen Anforderungen auszuwählen, liegt jedoch beim Anwender.

PRESSURE TECH LTD
Units 1-2, Graphite Way, Hadfield, Glossop, Derbyshire, UK, SK13 1QH
+44 (0)1457 899 307 | sales@pressure-tech.com | www.pressure-tech.com

DESIGNED, MANUFACTURED AND BUILT IN THE UK

© 2026 Pressure Tech Ltd. All Rights Reserved.

MF400 Datenblatt

DRUCKREGLER FÜR MITTLEREN DURCHFLUSS

Gas | Flüssig | Membran | Kolben | Selbst-entlüftend | Nicht entlüftend | Max. Eingangsdruck: 400 bar | Max Ausgangsdruck: 10 bar | Cv 2.0

ZEICHNUNG UND EINBAUMASSE

Maße beziehen sie auf 1/2” NPT und eine Standardkonfiguration - bitte wenden Sie sich an unser Büro für andere Optionen.

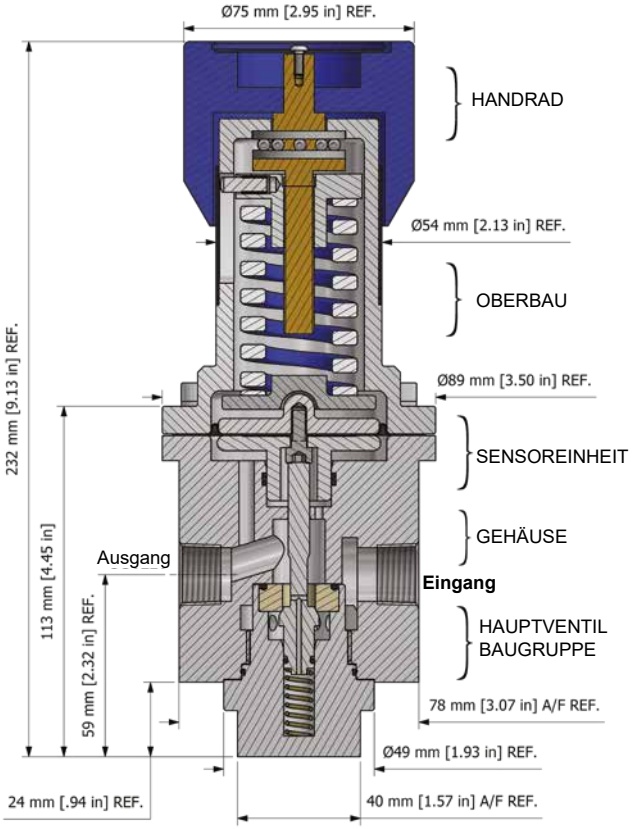

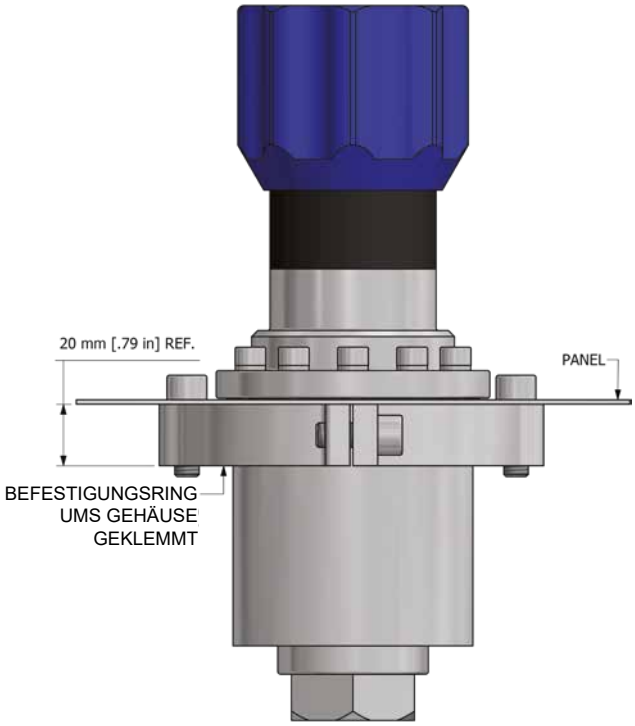

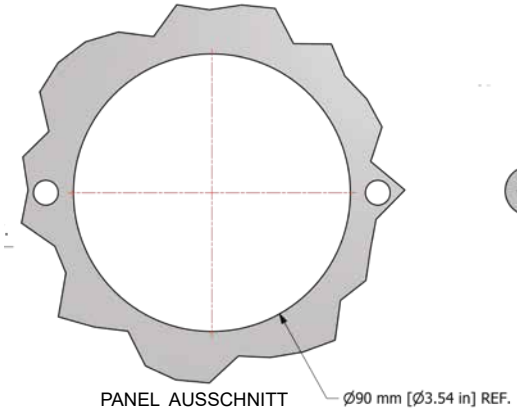

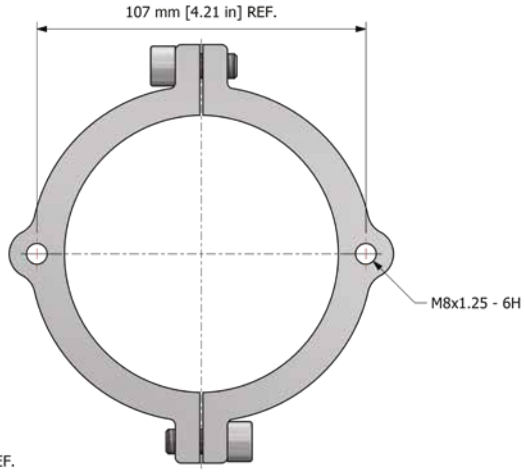

PT-C-061-006-RING
Edelstahl
PANEL BEFESTIGUNGSRING

Hinweis:
Alle Manometeranschlüsse sind standarmäßig 1/4” NPT.

Verfügbarkeit und technische Daten der Produkte können jederzeit ohne Vorankündigung geändert werden. Bitte wenden Sie sich für aktuelle Informationen oder Serviceanfragen an Ihren Händler vor Ort oder direkt an das Werk. Pressure Tech Ltd unterstützt Sie gerne bei Produktempfehlungen – die Verantwortung, das passende Produkt für Ihre individuellen Anforderungen auszuwählen, liegt jedoch beim Anwender.

PRESSURE TECH LTD
Units 1-2, Graphite Way, Hadfield, Glossop, Derbyshire, UK, SK13 1QH
+44 (0)1457 899 307 | sales@pressure-tech.com | www.pressure-tech.com
DESIGNED, MANUFACTURED AND BUILT IN THE UK
© 2026 Pressure Tech Ltd. All Rights Reserved.

DURCHFUSSKURVE

Kontaktieren sie unser Büro für weitere Informationen.

ANSCHLUSSKONFIGURATIONEN

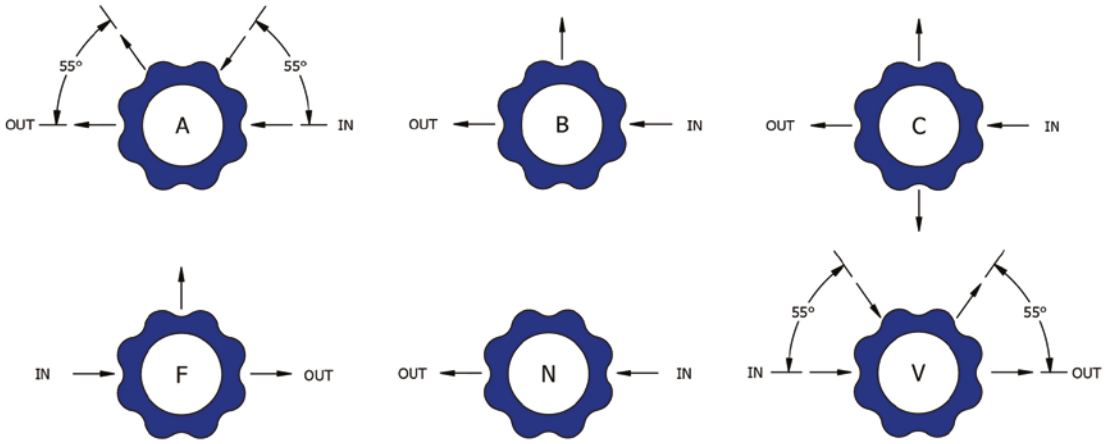

Hinweis:

Weitere Anschlusskonfigurationen sind erhältlich - bitte wenden Sie sich für detaillierte Informationen an unser Büro.

Verfügbarkeit und technische Daten der Produkte können jederzeit ohne Vorankündigung geändert werden. Bitte wenden Sie sich für aktuelle Informationen oder Serviceanfragen an Ihren Händler vor Ort oder direkt an das Werk. Pressure Tech Ltd unterstützt Sie gerne bei Produktempfehlungen – die Verantwortung, das passende Produkt für Ihre individuellen Anforderungen auszuwählen, liegt jedoch beim Anwender.

PRESSURE TECH LTD

Units 1-2, Graphite Way, Hadfield, Glossop, Derbyshire, UK, SK13 1QH

+44 (0)1457 899 307 | sales@pressure-tech.com | www.pressure-tech.com

DESIGNED, MANUFACTURED AND BUILT IN THE UK

© 2026 Pressure Tech Ltd. All Rights Reserved.

MF400 Datenblatt

DRUCKREGLER FÜR MITTLEREN DURCHFLUSS

PRESSURE TECH

Gas | Flüssig | Membran | Kolben | Selbst-entlüftend | Nicht entlüftend | Max. Eingangsdruck: 400 bar | Max Ausgangsdruck: 10 bar | Cv 2.0

BESTELLINFORMATIONEN

Um eine Pressure Tech Bestellnummer zu erstellen, fügen Sie die unten aufgeführten Zeichen in der angegebenen Reihenfolge zusammen:

MF400G – 2 – S – 10S – N – 04N – N – NV – XXX

REGLER

MF400G – Gas
MF400H – Flüssig

CV WERT

2 – 2.0

GEHÄUSE MATERIAL**

S – ASTM A479 316/316L Edelstahl

REGELDRUCK

05 – Bis zu 5 bar
10 – Bis zu 10 bar

STEUERMECHANISMUS

S – Feder gesteuert

MODIFIKATIONEN*

Wenden Sie sich an unser Büro.

ENTLÜFTUNG

NV – nicht entlüftend

ANSCHLUSSKONFIGURATIONEN

N - kein Manometeranschluss
Weitere Konfigurationen siehe Seite 3.

EINGANG/AUSGANG ANSCHLUSS**

04B – 1/2” BSPP
04N – 1/2” NPT
06B – 3/4” BSPP
06N – 3/4” NPT
08B – 1” BSPP
08N – 1” NPT

O-RING MATERIAL**

E – EPDM
K – FFKM
N – NBR
V – FKM/FPM
W – FKM/FPM (Low Temp & AED)

OPTIONALE ZUBEHÖRTEILE

	BESTELLNUMMER	BESCHREIBUNG
Service Kit	SRK-MF400-2-B...	Verschiedene balancierte Optionen verfügbar
Service Kit	SRK-MF400-2-U...	Verschiedene nicht balancierte Optionen verfügbar
Panel Befestigungsring	PT-C-061-006-RING	-

Hinweis: Zusätzliches Zubehör ebenfalls erhältlich

Warenzeichen: Inconel® ist eine registrierte Marke von Inco Alloys International

* Gegebenenfalls
** Andere Anschlüsse und Materialien sind möglicherweise verfügbar

Verfügbarkeit und technische Daten der Produkte können jederzeit ohne Vorankündigung geändert werden. Bitte wenden Sie sich für aktuelle Informationen oder Serviceanfragen an Ihren Händler vor Ort oder direkt an das Werk. Pressure Tech Ltd unterstützt Sie gerne bei Produktempfehlungen – die Verantwortung, das passende Produkt für Ihre individuellen Anforderungen auszuwählen, liegt jedoch beim Anwender.

PRESSURE TECH LTD
Units 1-2, Graphite Way, Hadfield, Glossop, Derbyshire, UK, SK13 1QH
+44 (0)1457 899 307 | sales@pressure-tech.com | www.pressure-tech.com

DESIGNED, MANUFACTURED AND BUILT IN THE UK

© 2026 Pressure Tech Ltd. All Rights Reserved.